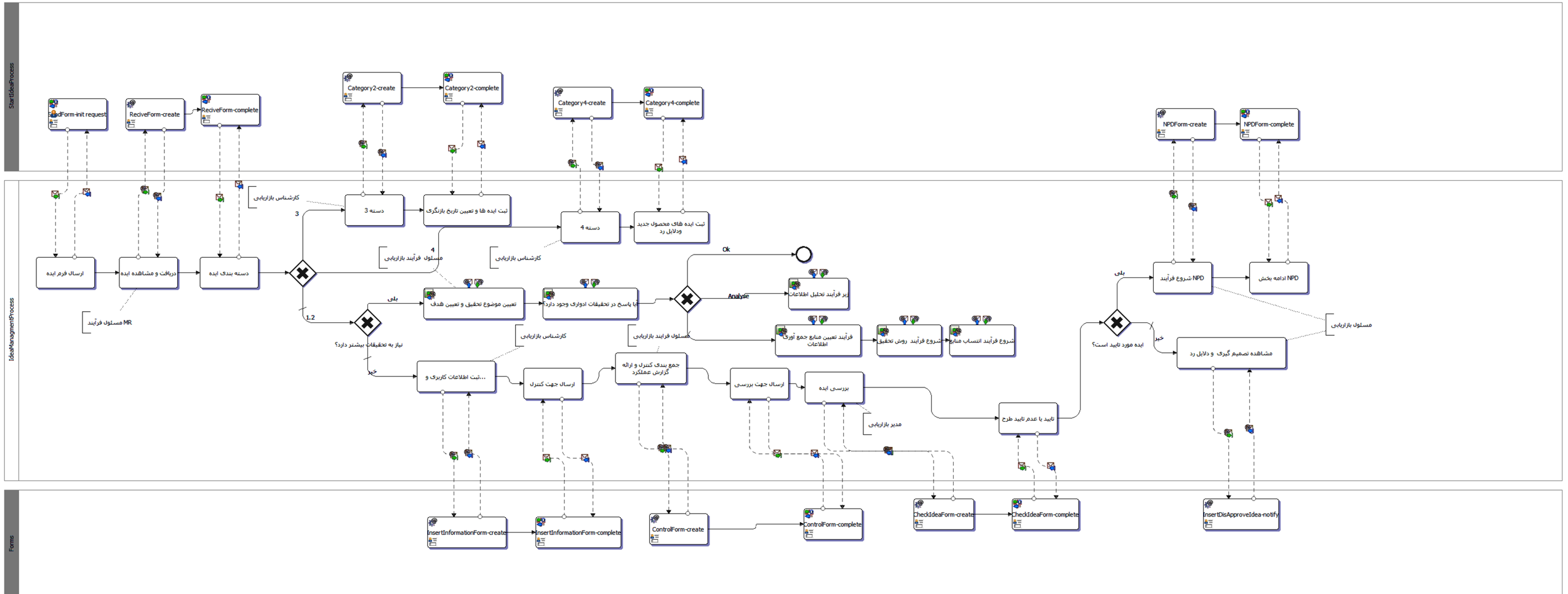
StartIdeaProcess
IdeaManagmentProcess
Forms
SaidForm-init request
ReciveForm-create
ReciveForm-complete
Category2-create
Category2-complete
Category4-create
Category4-complete
NPDForm-create
NPDForm-complete
ارسال فرم ایده
دریافت و مشاهده ایده
دسته بندی ایده
کارشناس بازاریابی
3
دسته 3
ثبت ایده ها و تعیین تاریخ بازنگری
دسته 4
ثبت ایده های محصول جدید ودلایل رد
4
مسئول فرآیند بازاریابی
کارشناس بازاریابی
MR مسئول فرآیند
1,2
بلی
تعیین موضوع تحقیق و تعیین هدف
با پاسخ در تحقیقات ادواری وجود دارد؟
Ok
Analyse
زیر فرآیند تحلیل اطلاعات
فرآیند تعیین منابع جمع آوری اطلاعات
شروع فرآیند روش تحقیق
شروع فرآیند انتساب منابع
نیاز به تحقیقات بیشتر دارد؟
خیر
کارشناس بازاریابی
مسئول فرایند بازاریابی
...ثبت اطلاعات کاربری و
ارسال جهت کنترل
جمع بندی کنترل و ارائه گزارش عملکرد
ارسال جهت بررسی
بررسی ایده
مدیر بازاریابی
تایید یا عدم تایید طرح
ایده مورد تایید است؟
بلی
خیر
شروع فرآیند NPD
ادامه بخش NPD
مسئول بازاریابی
مشاهده تصمیم گیری و دلایل رد
InsertInformationForm-create
InsertInformationForm-complete
ControlForm-create
ControlForm-complete
CheckIdeaForm-create
CheckIdeaForm-complete
InsertDisApproveIdea-notify

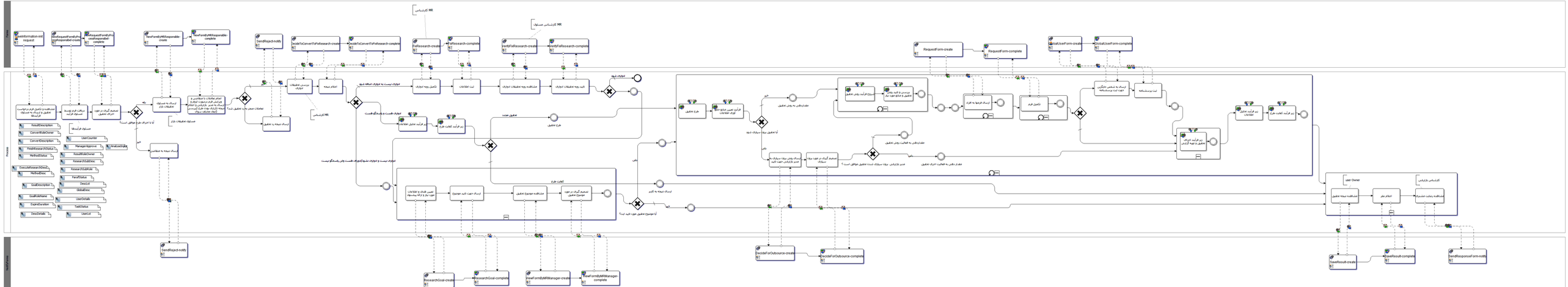
Forms
Process
TaskForms
newInformation-edit-request
newRequestForm&phrasegtPhraseprofail-create
newRequestForm&phrasecoolrespondel-complete
viewForm&MRResponsible-create
viewForm&MRResponsible-complete
sendReject-notify
decideToConvertToFoResearch-create
decideToConvertToFoResearch-complete
کاربرشناسی MR
FoResearch-create
FoResearch-complete
کاربرشناسی مسئول MR
verifyFoResearch-create
verifyFoResearch-complete
RequestForm-create
RequestForm-complete
GlobalUserForm-create
GlobalUserForm-complete
مشاهده و تکمیل طرح درخواست تحقیق و ارجاع به مسئول فرستاده
دریافت طرح توسط مسئول فرستاده
تصمیم گیری در خود مدیریت تحقیق
آیا با اجرای طرح موافق است؟
نه
بله
ارسال به مسئول تحقیقات بازار
ارسال به مدیریت
مسئول تحقیقات بازار
مسئول فرستاده
انجام مطالعات و تحقیق و بررسی طرح مشخص و ارائه گزارش به مدیریت و انجام جلسه برگزاری جلسه طرح بررسی (جلسه مشابه سوال)
تعاملات ضمن بود تحقیق شد؟
بررسی تحقیقات انجام شده
انجام نتیجه
ارسال نتیجه به تحقیق
ارسال نتیجه به مدیریت
اجرای تحقیقات انجام شده
اجرای تحقیقات شده
تکمیل رویه انجام تحقیق
ثبت اطلاعات
مشاهده رویه تحقیقات انجام شده
تایید رویه تحقیقات انجام شده
تحقیقات شده
تحقیقات نیست و به پیگیری نیست
تحقیقات نیست و به پیگیری هست
تحقیقات نیست و تحقیقات تشریح شده
تحقیقات نیست و تحقیقات تشریح شده
تحقیقات نیست و تحقیقات تشریح شده
تحقیقات نیست و تحقیقات تشریح شده
ارسال نتیجه به تحقیق
ارسال نتیجه به تکریم
آیا موضوع تحقیق مورد تایید است؟
بله
خیر
تحقیق مجدد
طرح تحقیق
زیر فرآیند تکلیف طرح
زیر فرآیند تحقیق اطلاعات
تکلیف طرح
تامین نقاط و اطلاعات مورد نیاز و ارائه پیشنهاد
ارسال جهت تایید موضوع
مشاهده موضوع تحقیق
تصمیم گیری در خود موضوع تحقیق
طرح تحقیق
فرآیند تعیین اعتبار طرح توری تحقیقات
آیا تحقیق برون سپاری شده
خیر
بله
مقدار دهی به رویه تحقیق
ارسال روش برون سپاری به مدیر بازاریابی جهت تایید
تصمیم گیری در خود برون سپاری
مدیر بازاریابی برون سپاری شدن تحقیق موافق است؟
مقدار دهی به فعالیت اجرای تحقیق
مقدار دهی به روش تحقیق
بررسی و تایید روش تحقیق و شرایط مورد نیاز
شروع فرآیند روش تحقیق
ارسال فرمها به طرح
تکمیل فرم
ارسال به شخص حکمگیری جهت ثبت درخواست
ثبت درخواست
زیر فرآیند اجرای تحقیق و تهیه گزارش
زیر فرآیند تحقیقات
زیر فرآیند طرح
user Owner
کاربرشناسی بازاریابی
مشاهده نتیجه تحقیق
اعلام نظر
مشاهده رضایت مشتری
DecideForOutsource-create
DecideForOutsource-complete
ResearchGoal-create
ResearchGoal-complete
viewForm&MRManager-create
viewForm&MRManager-complete
SendReject-notify
SaveResult-create
SaveResult-complete
SendResponseForm-notify
ResultDescription
ConverBtoBOwner
ConverCDescription
FinishResearchFrStatus
MethodStatus
ExecuteResearchDesc
MethodDesc
GoalDescription
GoalSelfName
ExpireDuration
DescDetails
UserCounter
ManagerApprove
ResultBtoBOwner
ResearchBtoBDesc
ResearchBtoBRole
ParetFrStatus
DescList
GlobalDesc
UserDetails
TaskStatus
UsersList
AnalysisStatus